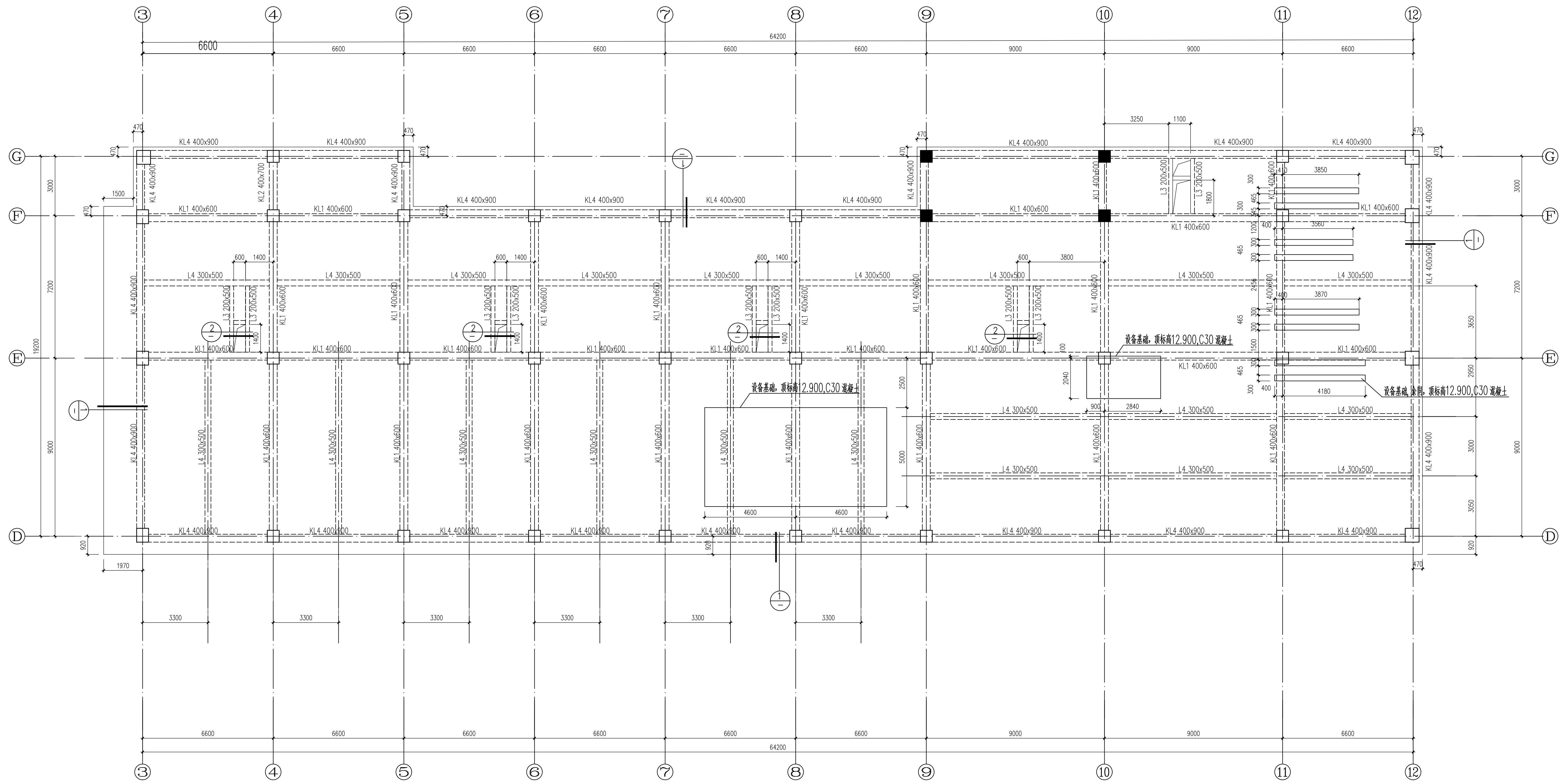
③
④
⑤
⑥
⑦
⑧
⑨
⑩
⑪
⑫
G
F
E
D
64200
6600
9000
KL4 400x900
KL1 400x600
KL2 400x700
L4 300x500
L3 200x500
KL1 400x600
KL4 400x900
设备基础，顶标高12.900,C30 混凝土
设备基础，余同，顶标高12.900,C30 混凝土
3300
4600
5000
2500
2840
900
2040
3800
3870
4180
600
1400
7200
3000
19200
1500
1970

屋顶层结构平面图

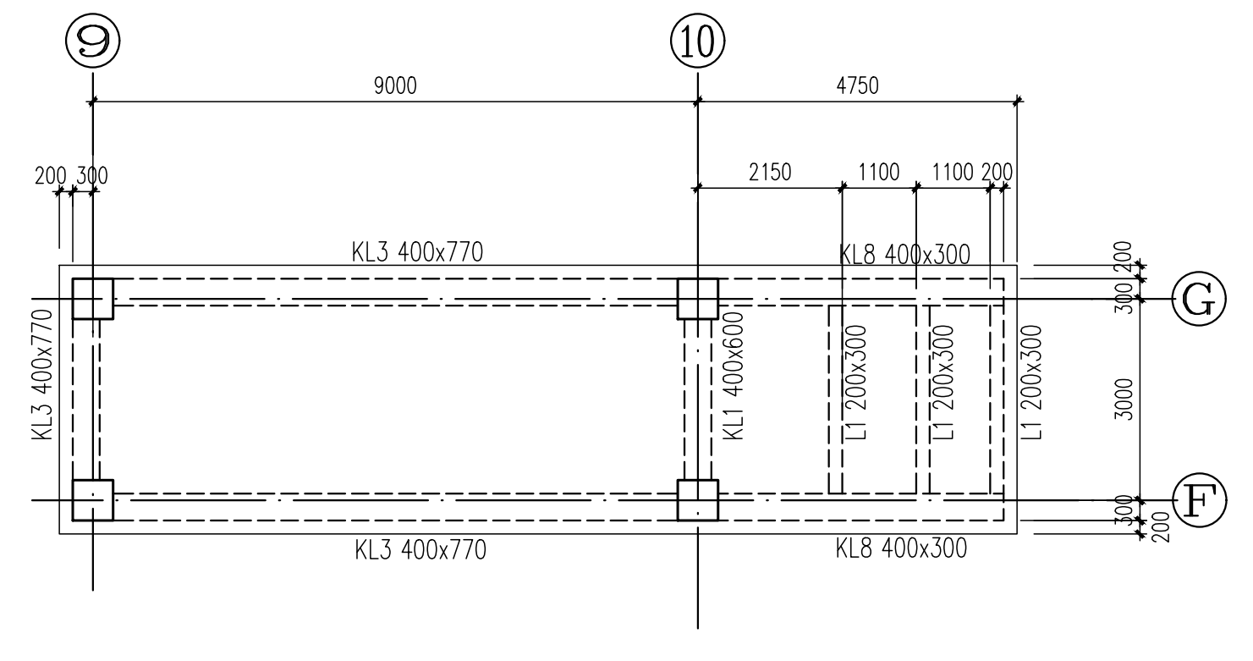
⑨
⑩
G
F
9000
4750
2150
1100
KL3 400x770
KL8 400x300
KL1 400x600
L1 200x300
3000
300
200

屋顶结构平面图

说明：

屋顶结构标高为15.250，板厚 h=120。

屋顶	15.250		C40	C30
屋顶层	12.600	2.650		
3	8.270	4.330		
2	4.070	4.200		
1	-0.300	4.370		
主楼层号	结构板面标高（m）	层高（m）	柱混凝土等级	梁、板混凝土等级

层高表

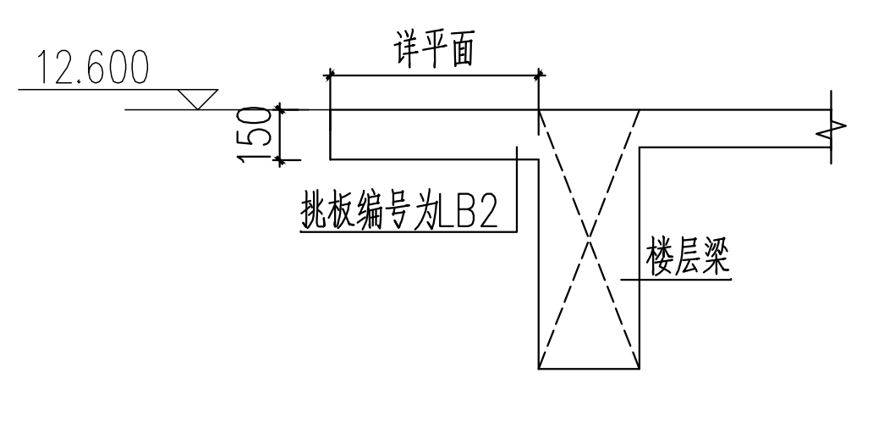
12.600
详平面
150
挑板编号为LB2
楼层梁

① 挑板大样

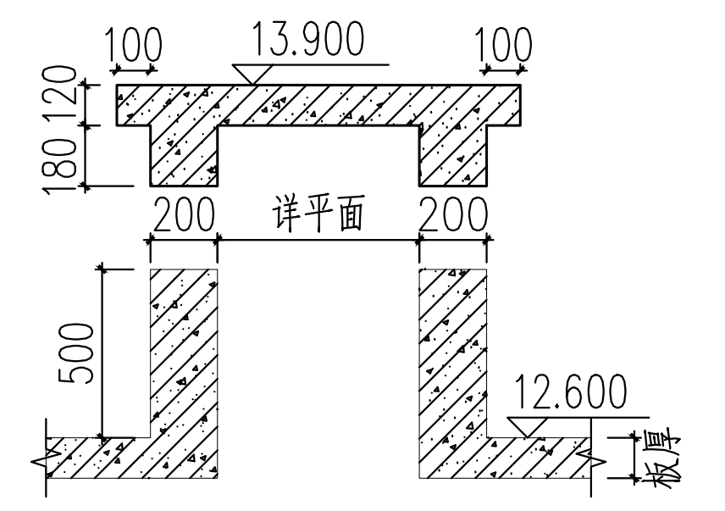
100
13.900
100
180
120
200
详平面
200
500
12.600
板厚

② 出屋顶风井大样

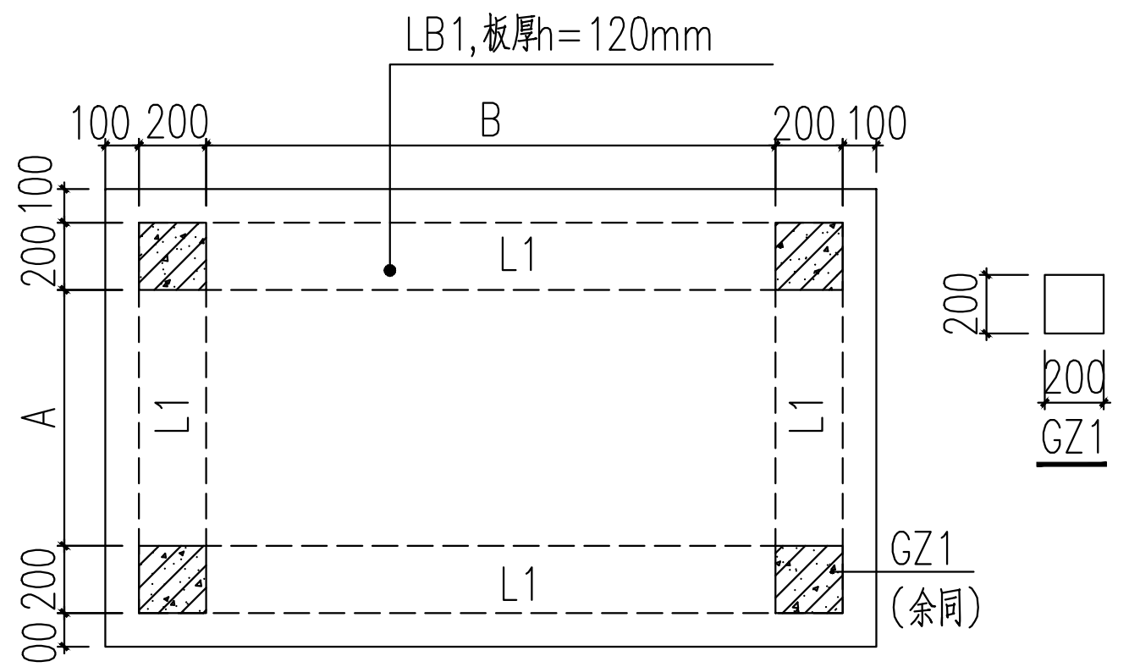
LB1,板厚h=120mm
100
200
B
200
100
A
L1
L1
L1
L1
GZ1
(余同)
200
200
GZ1

② 出屋顶风井盖板大样

注：风井盖板定位及尺寸A、B详建筑。

楼板编号表	
楼板编号	厚度
LB1	120mm
LB2	150mm

说明：

1、未注明的梁为L1,截面为200x300 ；
2、未定位梁均与墙、柱边齐平或沿轴线居中布置或沿柱中心连线居中布置，未注明的梁顶标高随板顶标高（较高一侧）；
3、本层未注明板为LB1，未注明的板顶标高12.600,未注明的挑板做法详见详图1；
4、图中 ▱ 区域为结构板洞。

认证体系		
认证章位置 GUALIFICATION		
专业设计部门 DEPARTMENT		
设计签字 SIGNATURE		
方案设计人 SCHENMATIC DESIGNER		
设计总负责人 PROJECT ARCHITECT		
专业负责人 DISCIPLINE CHIEF		
设计人 DESIGNED BY		
验证签字 VERIFICATION		
审核人 CHECKED BY		
审定人 APPROVED BY		
会签 CONFIRMATION		
建筑专业负责人 ARCH.		
结构专业负责人 STRUCT.		
给排水专业负责人 WS&S.		
暖通专业负责人 HVAC.		
电气专业负责人 ELEC.		
项目名称 PROJECT NAME 技能操作考核样题		
项目编号 PROJECT NO.		
图名 DRAWING NAME 屋顶层结构平面图		
专业 DISCIPLINE	图号 DRAWING NO.	版本号 EDITION
结构	结施05	
出图日期 DATE	年 YEAR 月 MONTH 日 DAY	
归档记录 ARCHIVES		